Van Gogh DVT 78660 TOS VG
Campana decorativa vertical de vidrio completo de 70 cm con control táctil - Van Gogh Museum Edition

Fresh AIR | Aspiración perimetral | Programador de tiempo de aspiración | LED

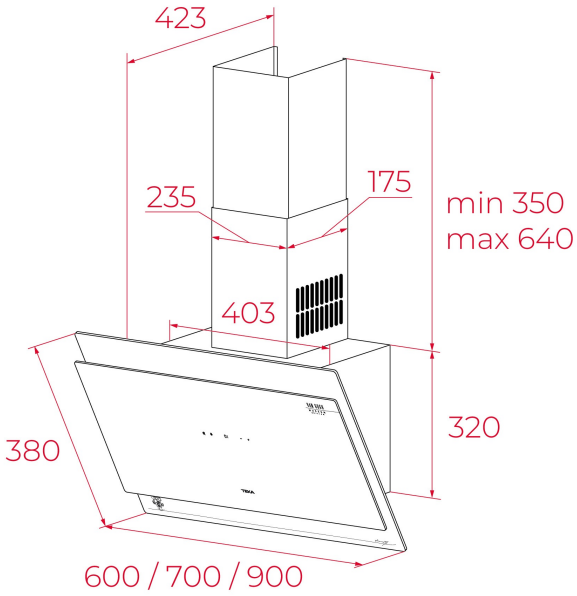

REFERENCIA

REF: 112930074 EAN: 8434778035117

CARACTERÍSTICAS

Van Gogh Museum Edition
Acabado bicolor con detalles en champagne
Campana decorativa vertical
Control táctil con display
Función FreshAir
Extracción perimetral
Motor EcoPower
3 velocidades + 1 intensiva
Capacidad de extracción en velocidad intensiva (m³/h): 698
Capacidad de extracción en velocidad máxima (m³/h): 584
Capacidad de extracción en velocidad mínima (m³/h): 307
Nivel sonoro en velocidad intensiva (dBA): 74
Nivel sonoro en velocidad máxima (dBA): 72
Nivel sonoro en velocidad mínima (dBA): 61
2 lámparas LED
2 filtros de aluminio
Temporizador de apagado retardado
Indicador de saturación del filtro
Válvula antirretorno incluida
Luz piloto de funcionamiento
Reducción de salida incluida
Kit de recirculación con cubretubo (opcional): CFH 15200 L2C
Kit de recirculación regenerativo sin cubretubo (opcional): RFH 15200 L2C / RFH 15200 O2C
Filtro de carbón (opcional): D4C
Filtro regenerativo (opcional): R1RTK

DIMENSIONES

Altura del producto (mm): 800-1100
Anchura del producto (mm): 700
Profundidad del producto (mm): 412
Longitud del producto (mm):
Peso del producto (Kg): 15,3

ESPECIFICACIONES TÉCNICAS

Clase de eficiencia energética: A+
Ruido (LwA) Velocidad mínima (dB): 61
Ruido (LwA) Velocidad máxima (dB): 72
Ruido (LwA) Velocidad de refuerzo (dB): 74
Ø Salida (mm): 150

COLORES

112930074 Cristal gris oscuro y negro